Серия HXL

Насосы из ковкого чугуна, устойчивые к динамическим нагрузкам

Насос серии HXL6 с электродвигателем

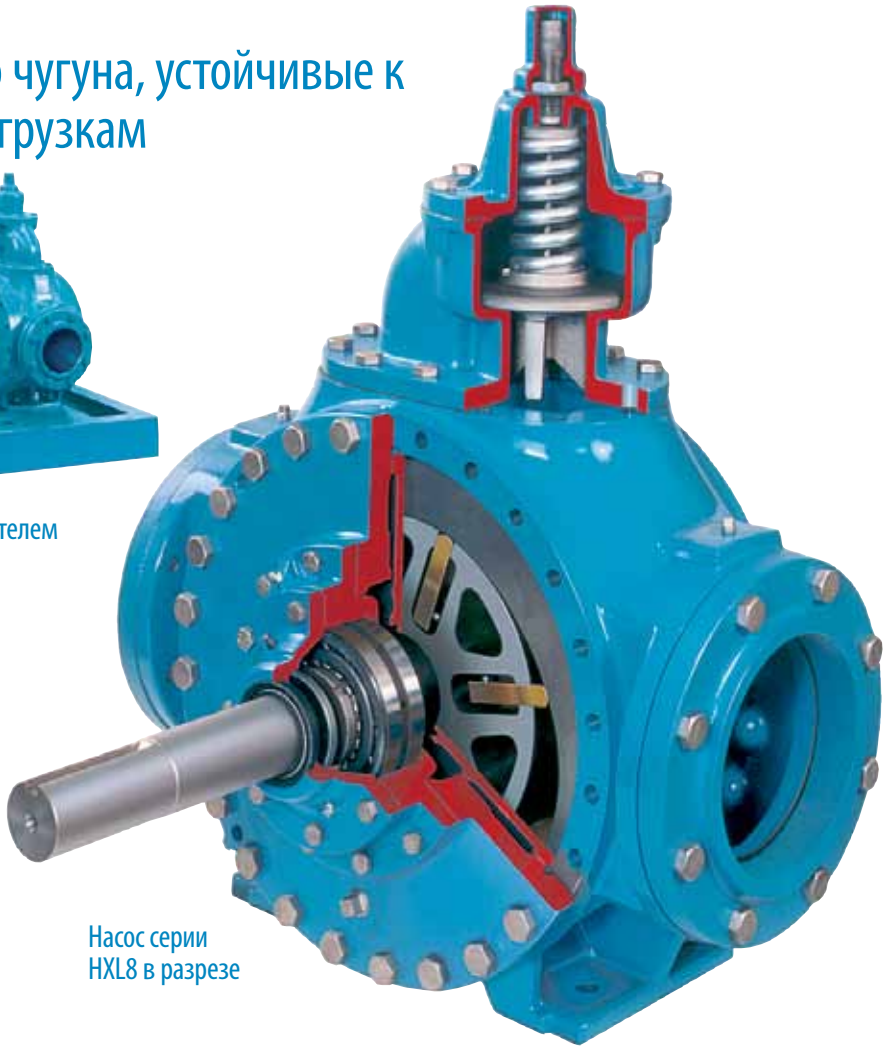

Насос серии HXL8 в разрезе

Конструктивные особенности

Насосы серии HXL изготавливаются из ковкого чугуна (по стандарту ASTM 536), который выдерживает намного большие резкие скачки температуры и механические напряжения по сравнению с чугуном. Все модели оборудованы сменными гильзами корпуса насоса и торцевыми дисками, которые позволяют легко восстанавливать насос без отсоединения насоса от трубопровода.

Все модели предлагаются с фланцевыми отверстиями диаметром 6, 8 и 10 дюймов по стандарту ANSI с максимальными номинальными производительностями соответственно 755, 1228 и 2220 галлонов в минуту (171, 279 и 504 м^3/час).

В качестве стандартных эластомеров используются уплотнительные кольца из фторэластомера (FKM). Для всех размеров по заказу предоставляются предохранительные клапаны с болтовым креплением, предназначенные для защиты насоса от чрезмерного давления. Модель HXLJ8 снабжается крышками с рубашкой обогрева для использования с вязкими жидкостями и при высоких температурах.

Все модели насосов HXL предлагаются смонтированными на основании в комплекте с общедоступными зубчатыми редукторными приводами. Для получения более подробной информации обращайтесь к изготовителю.

Применение

Насосы типа HXL фирмы Blackmer обычно применяются на НПЗ, терминалах, для погрузки продуктов на баржи и суда, а также для выгрузки продуктов – при осуществлении этих операций самовсасывание и большая высота всасывания позволяют обеспечивать отсутствие продукта в линиях перекачки.

Выгоды

Использование шиберных лопаток уникальной конструкции фирмы Blackmer в этих объемных шиберных насосах обеспчивает наилучшее сочетание характеристик устойчивой высокоэффективной работы, эффективного использования энергии, бесперебойной работы и низких затрат на техобслуживание.

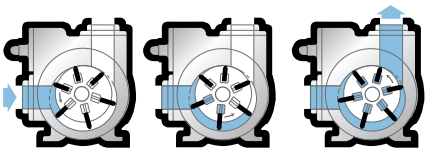

Принцип работы шиберных насосов Blackmer

Рабочие характеристики

Модель насоса		Вязкость (секунды по универсальному вискозиметру Сейболта / сСт)							
		30 / 1,0	500 / 110	3000 / 630	10 000 / 2200	20 000** / 4250	50 000 / 10 500	100 000 / 21 000	200 000 / 44 000
HXL6	обороты в минуту	350	350	300	230	155	100	68	45
	галлоны/минуту	740	755	640	490	325	204	133	90
	м³/час	168	171	145	111	74	46	30	20
	л/минуту	2801	2858	2423	1855	1230	772	503	341
	л.с.	26	30	32	28	20	14	11	10
HXL8 HXLJ8	обороты в минуту	350	350	300	230	155	100	68	45
	галлоны/минуту	1175	1200	1020	780	518	327	215	145
	м³/час	267	273	232	177	118	74	49	33
	л/минуту	4448	4543	3861	2953	1961	1238	814	549
	л.с.	40	45	46	41	30	21	16	15
HXL10	обороты в минуту	230	230	230	190	155	100	68	45
	галлоны/минуту	2150	2220	2220	1850	1500	950	650	430
	м³/час	488	504	504	420	341	216	148	98
	л/минуту	8139	8404	8404	7003	5678	3596	2461	1628
	л.с.	93	97	115	115	89	60	40	38

* Приблизительная производительность и мощность (л.с.) приводятся для дифференциального давления 50 фунтов на кв. дюйм (3,45 бар). Производительность и мощность при других рабочих условиях определяются по рабочим кривым.

** Для вязкости 20000 секунд по универсальному вискозиметру Сейболта (4250 сСт) и выше используйте металлические лопатки.

Максимальные эксплуатационные пределы

Модель насоса	Дифференциальное давление		Вязкость		Номинальный расход		Температура		Рабочее давление		Скорость насоса
	фунты на кв. дюйм	бар	секунды по вискоз. Сейболта	сСт	галлоны/ минуту	м³/час	°F	°C	фунты на кв. дюйм	бар	обороты в минуту
HXL6	125	8,6	250 000	54 100	755	172	400	204	150	10,3	350
HXL8 / HXLJ8	150	10,3	250 000	54 100	1228	279	400	204	250	17,2	350
HXL10	150	10,3	250 000	54 100	2220	504	400	204	250	17,2	230

Примечание: для обеспечения соответствия конкретным требованиям применения могут потребоваться другие материалы конструкции – См. Спецификацию материалов фирмы Blackmer. Для рабочих условий, превышающих указанные, проконсультируйтесь с предприятием-изготовителем.

Размеры

Модель насоса		A	B	C	D	E	F	G	J	L	M	N	Приблизительная масса
HXL6	дюйм	2 1/8	1/2	21	9 11/16	20 1/4	9 1/2	10 3/4	21 1/2	34 1/2	5 1/2	10 1/2	800 фунт
	мм	–	–	533	246	514	241	273	546	876	138	267	364 кг
HXL8 HXLJ8	дюйм	2 5/8	5/8	22 1/4	9 11/16	22 3/4	10 3/4	12 13/16	25 5/8	36 7/8	6	15	1010 фунт
	мм	–	–	565	246	578	273	325	651	937	152	381	458 кг

Модель насоса		A	B	C	D	E	F	G	J	K	M	N	Приблизительная масса
HXL10	дюйм	3 7/8	1	22 1/2	13 7/8	32 1/8	14 3/4	16 5/8	39 1/8	44 5/16	10	21	2610 фунт
	мм	–	–	572	352	816	375	422	994	1,126	254	533	1184 кг

Примечание: серия HXLJ8 поставляется с рубашкой.

Примечание: фланцы по стандарту ANSI.

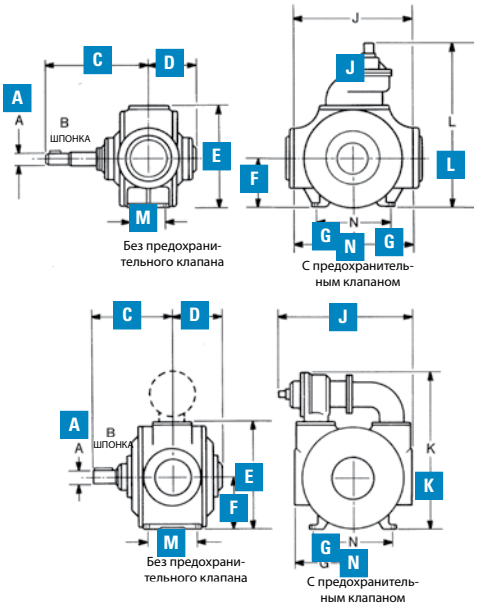

Дистрибьютор:

Отпечатано в США

© 2012 Blackmer

Технологические процессы | Энергетика | Вооруженные силы и морской флот

Международная штаб-квартира

1809 Century Avenue SW, Grand Rapids, MI 49503-1530 USA

Телефон: 616.241.1611 Факс: 616.241.3752 www.blackmer.com